生産中止図面
２０１１／０３

<特殊内容>
1.ロータンク側の給水を再生水仕様としたもの。
２系統給水方式

＊定格：AC100V-568W 50/60Hz
注1：75，100塩ビ管(VU，VP75・100)共用
塩ビ管の排水ソケットとの接合：床上60mm
＊製品背面に電源を設けないでください。
コンセントが製品と干渉し、抜き差しができない場合があります。

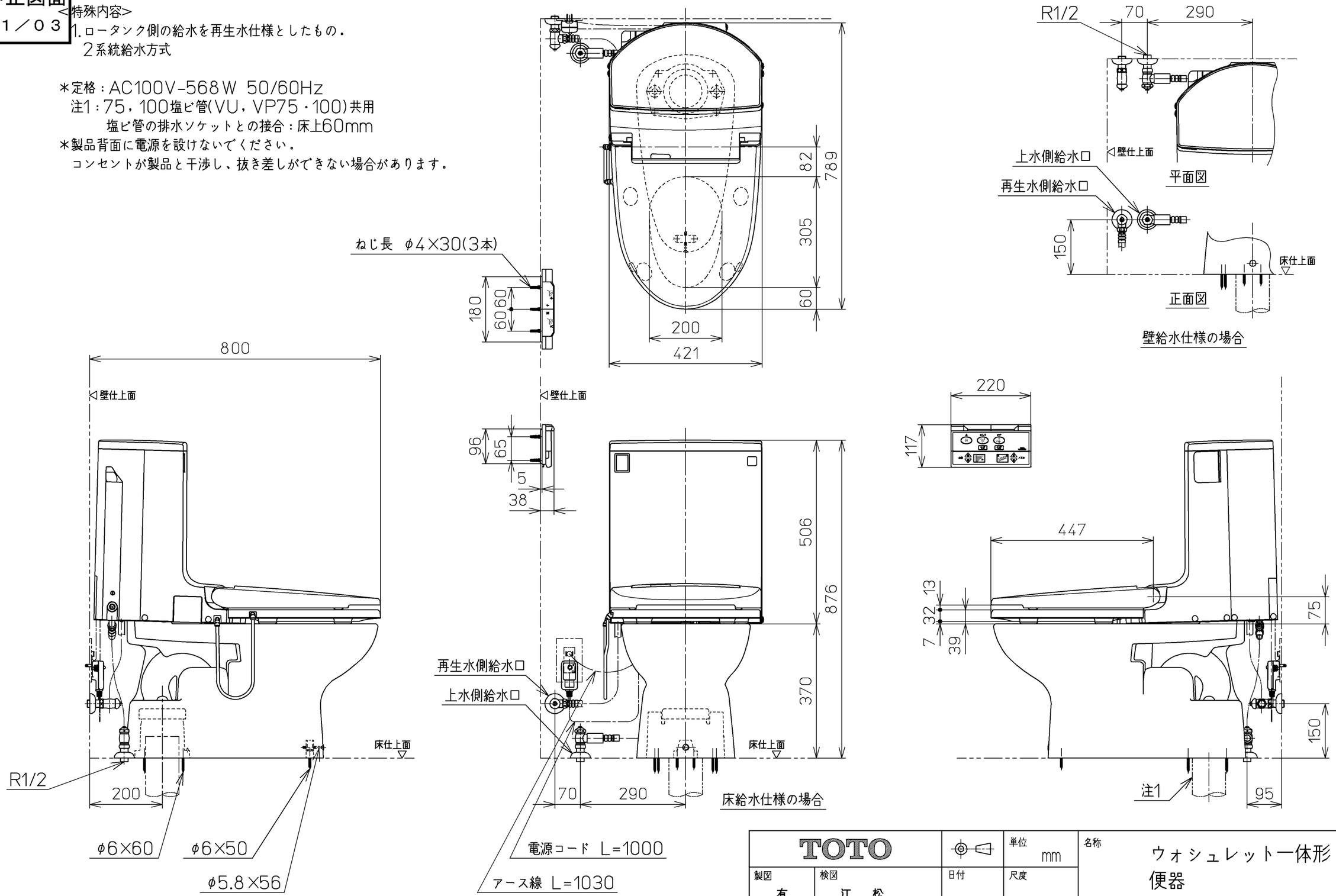

TOTO			単位 mm	名称 ウォシュレット一体形便器
製図 有馬	検図 江松 上崎	日付 06-04-10	尺度 1：10	
備考 サイホン式防露便器 壁・床共通給水仕様		機能部：TCF9012EV15		品番 CES9012ET15
		陶器部：CS86B		図番 CES9012ET15_A0103

A3 ページNo. 1-1 (改)